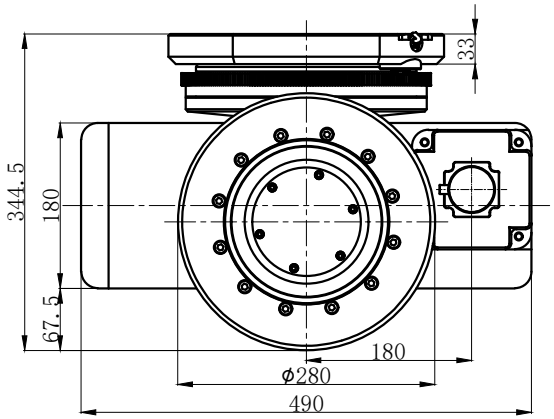

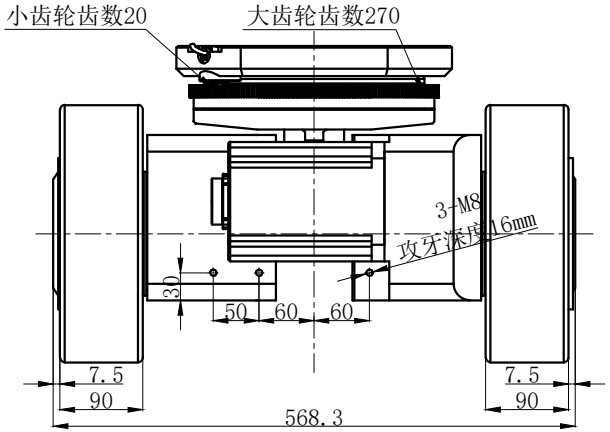

TEC-280-D
TEC-280P2000S-55-48DD
伺服电机双驱动轮差速单元

牵引电机数据		
类型：伺服电机		
功率	W	2x2000
电压	V	48
额定转速	Rpm	3000
额定电流	A	48
额定扭矩	Nm	2x6.4
IP防护等级	IP	54

减速箱数据		
传动比	i	55
输出扭矩	Nm	2x320
最大加速扭矩	Nm	960
驱动轮额定负载	Kg	5500
使用环境温度	-20℃-+50℃	

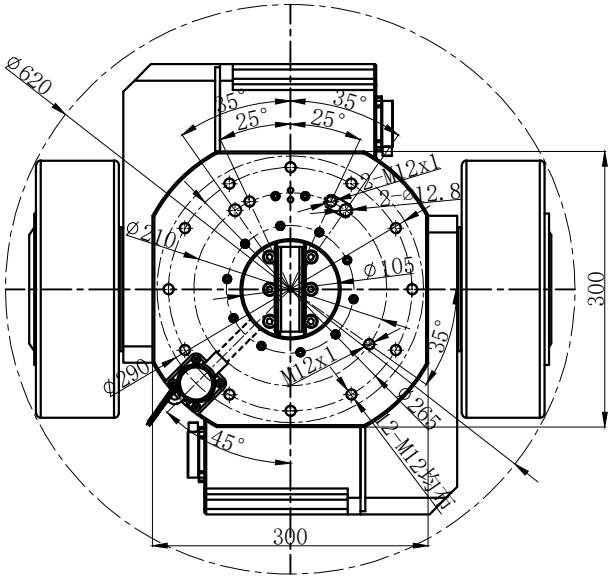

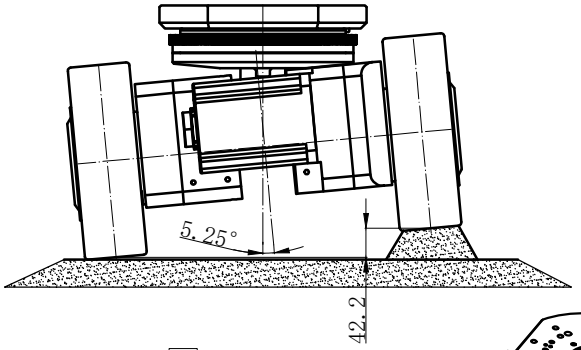

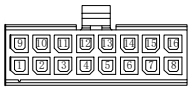

MOLEX
43025-1608

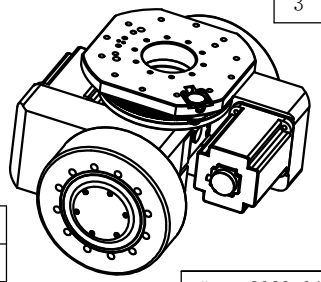

电机端线束			刹车端线束		
序号	颜色	信号	序号	颜色	信号
1	黄	U	1	红	+
2	红	V	2	黑	-
3	蓝	W			

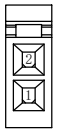

MOLEX
3901-2025

极对数：5				内置编码器脉冲:2500												
序号	1	2	3	4	5	6	7	8	9	10	11	12	13	14	15	16
信号	A-	B-	Z-	U-	V-	W-	A+	B+	Z+	U+	V+	W+	5V	PE	GND	
颜色	蓝	蓝/黑	绿	绿/黑	黄	黄/黑	棕	棕/黑	灰	灰/黑	白	白/黑	红	黑		

日期： 2023.04.04	V1	
姓名： Z.S.H		